KOLANO DIN DN – DIN DN, INOX

SIZE	A	B	C	L1	L2	R	CODE
25	DIN DN 25	DIN DN 25	∅25	59,5	56,5	43,5	5512525
32	DIN DN 32	DIN DN 32	∅32	71	68	55	5513232
40	DIN DN 40	DIN DN 40	∅38	81	83	65	5514040
50	DIN DN 50	DINN DN 50	∅50	99	97	80	5515050
70	DIN DN 65	DIN DN 65	∅66	123	123	105	5516560

Destiller - Anna i Seweryn Fabijaniak
ul. Grunwaldzka 37
37-560 Pruchnik
Tel.: +48 660 143 042
E-mail: biuro@destiller.pl

Godziny pracy
Poniedziałek - piątek 8:00 - 18:00
www.destiller.pl

GALERIA

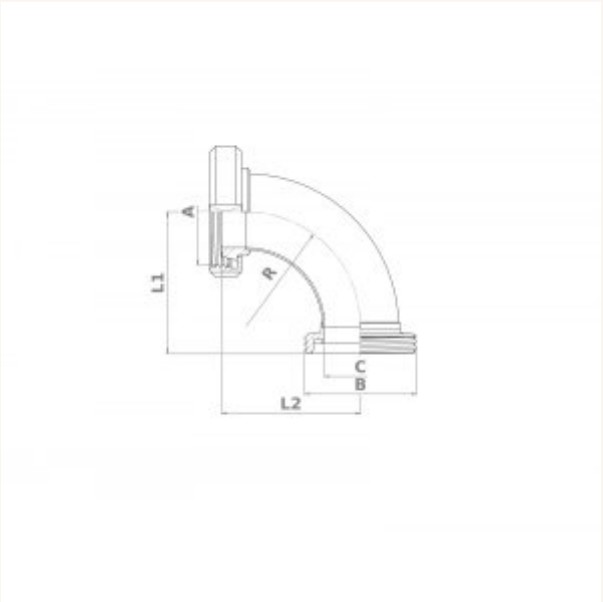

DESTILLER

Destiller - Anna i Seweryn Fabijaniak
ul. Grunwaldzka 37
37-560 Pruchnik
Tel.: +48 660 143 042
E-mail: biuro@destiller.pl

Godziny pracy
Poniedziałek - piątek 8:00 - 18:00
www.destiller.pl